# Třmen kruhový M8 – 33/15 G

**F602120330815G**

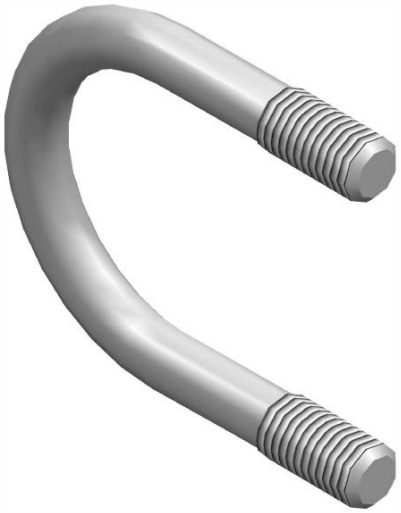

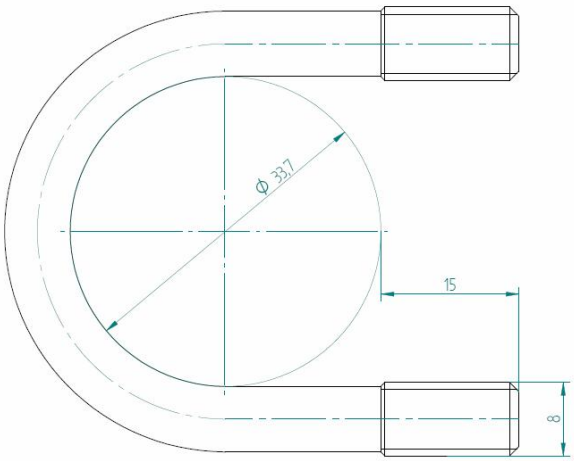


## FUNKCE A POPIS VÝROBKU

Kruhové třmeny jsou určeny k provedení rozebíratelného spoje trubky s jinými součástmi.

Povrchová úprava: galvanické zinkování

## TECHNICKÉ ÚDAJE

**ROZMĚRY**

| | | |
|---|---|---|
| závit | M8 | |
| délka závitu | 15 | mm |
| přesah třmenu | 15 | mm |
| délka | cca 56 | mm |
| připojovaný průměr | ~33 | mm |

**HMOTNOST** 0,035 kg

## HLAVNÍ SOUČÁSTI

| název výrobku | počet |
|---|---|
| **Třmen kruhový M8 – 33/15 G** | **1 ks** |

**F602120330815Z**