Spona X 42/33 C

F6010X4233C

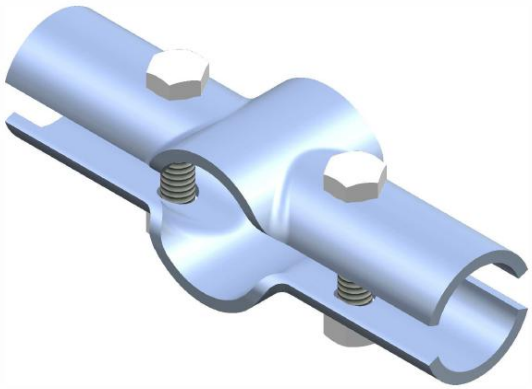

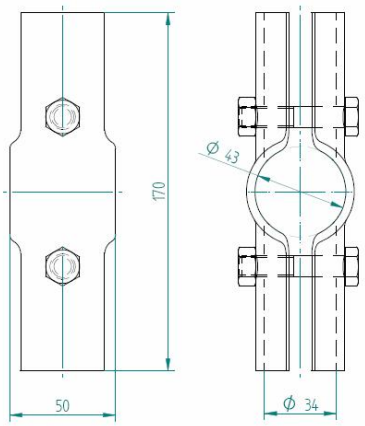

FUNKCE A POPIS VÝROBKU

Spony jsou určeny k realizování rozebíratelných spojení trubek např. ve stájích, dojírnách a u fixačních klecí.

Povrchová úprava: bez povrchové úpravy

TECHNICKÉ ÚDAJE

ROZMĚRY

délka	170	mm
šířka	50	mm
průběžná trubka	~42	mm
propojované trubky	~33	mm

HMOTNOST 0,6 kg

HLAVNÍ SOUČÁSTI

	název výrobku	počet
F6011X4233C	**PŮLSPONA X 42/33 C**	**2 ks**
MSS1N0A010050P3C	**ŠROUB 6hran M10x50 1/2 C**	**2 ks**
MSM1M10S1C1C	**MATICE M10 C**	**2 ks**